KR 180 R2100 nano F exclusive

Arbeitsraumgrafik

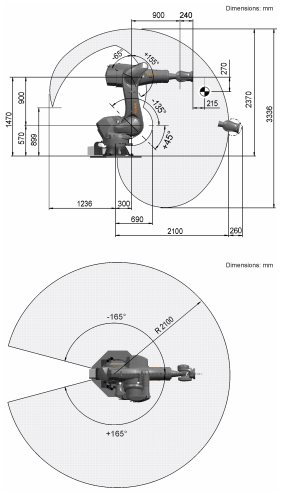

Technische Daten

Maximale Reichweite	2100 mm
Nenn-Traglast	180 kg
Nenn-Zusatzlast Karussell / Schwinge / Arm	0 kg / 0 kg / 30 kg
Nenn-Gesamtlast	210 kg
Positionswiederholgenauigkeit (ISO 9283)	± 0,05 mm
Anzahl Achsen	6
Einbaulage	Boden
Aufstellfläche	850 mm x 615 mm
Gewicht	ca. 998 kg

Anbauflansch

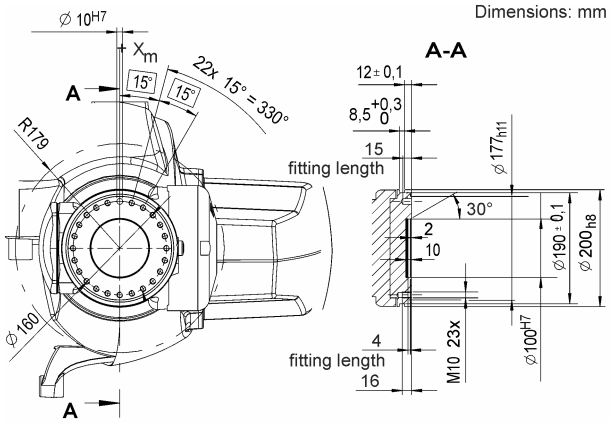

Achsdaten

Bewegungsbereich	
A1	±165 °
A2	-135 ° / 45 °
A3	-65 ° / 155 °
A4	±350 °
A5	±125 °
A6	±350 °
Geschwindigkeit bei Nenn-Traglast	
A1	136 °/s
A2	95 °/s
A3	120 °/s
A4	179 °/s
A5	172 °/s
A6	219 °/s

Betriebsbedingungen

Umgebungstemperatur bei Betrieb	10 °C bis 55 °C (283 K bis 328 K)

Schutzart

Schutzart (IEC 60529)	IP65 / IP67 / IP69
Schutzart Roboterhand (IEC 60529)	IP65 / IP67 / IP69

Steuerung

Steuerung	KR C4

Angaben über die Beschaffenheit und Verwendbarkeit der Produkte stellen keine Zusicherung von Eigenschaften dar, sondern dienen lediglich Informationszwecken. Maßgeblich für den Umfang unserer Lieferungen und Leistungen ist der jeweilige Vertragsgegenstand. Technische Daten und Abbildungen unverbindlich für Lieferungen. Änderungen vorbehalten.
0000-294-633 / V19.1 / 28.08.2024 / de
KUKA Deutschland GmbH Zugspitzstraße 140, 86165 Augsburg, Tel.: +49 821 797-4000, www.kuka.com