KR 560 R3100-2

Technische Daten

Maximale Reichweite	3100 mm
Nenn-Traglast	560 kg
Maximale Traglast	681 kg
Maximale Zusatzlast Karussell / Schwinge / Arm	-
Positionswiederholgenauigkeit (ISO 9283)	± 0,08 mm
Anzahl Achsen	6
Einbaulage	Boden
Aufstellfläche	968 mm x 944 mm
Gewicht	ca. 2170 kg

Achsdaten

Bewegungsbereich	
A1	±185 °
A2	-130 ° / 20 °
A3	-100 ° / 165 °
A4	±350 °
A5	±120 °
A6	±350 °
Geschwindigkeit bei Nenn-Traglast	
A1	90 °/s
A2	80 °/s
A3	75 °/s
A4	90 °/s
A5	90 °/s
A6	130 °/s

Betriebsbedingungen

Umgebungstemperatur bei Betrieb	0 °C bis 55 °C (273 K bis 328 K)

Schutzart

Schutzart (IEC 60529)	IP65
Schutzart Roboterhand (IEC 60529)	IP65 / IP67

Steuerung

Steuerung	KR C5

Zertifikate

ESD-Anforderungen	IEC61340-5-1; ANSI/ESD S20.20

Arbeitsraumgrafik

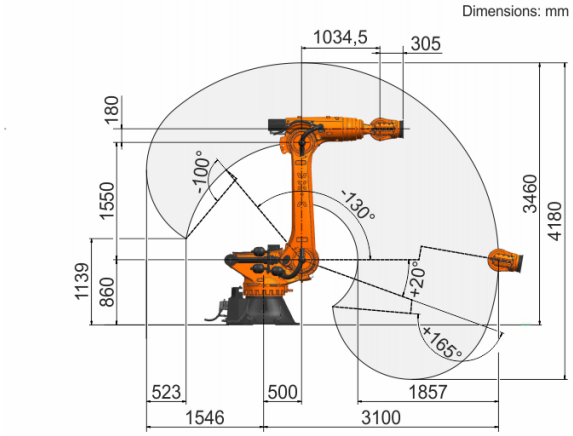

Traglastdiagramm

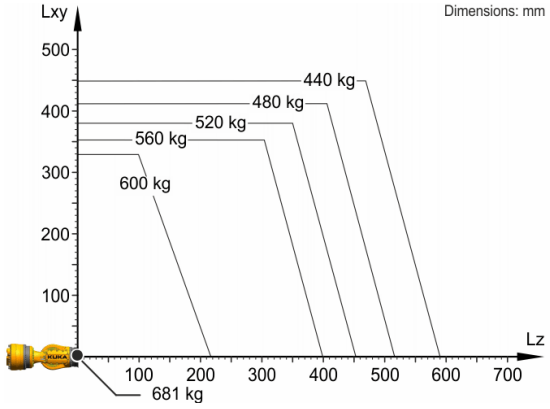

Der KR 560 R3100-2 ist ausgelegt für eine Nenn-Traglast von 560 kg, um die Performance und Dynamik des Roboters optimal zu nutzen. Mit reduzierten Lastabständen und günstigen Zusatzlasten, kann eine maximale Traglast bis zu 681 kg angebracht werden. Der spezifische Lastfall muss mit KUKA Load überprüft werden. Für weitere Beratung steht der KUKA Service zur Verfügung.

Anbauflansch

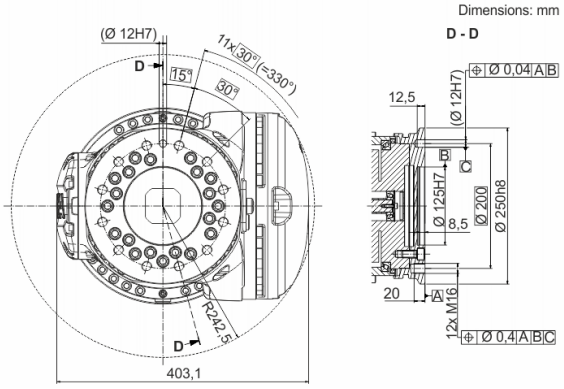

Angaben über die Beschaffenheit und Verwendbarkeit der Produkte stellen keine Zusicherung von Eigenschaften dar, sondern dienen lediglich Informationszwecken. Maßgeblich für den Umfang unserer Lieferungen und Leistungen ist der jeweilige Vertragsgegenstand. Technische Daten und Abbildungen unverbindlich für Lieferungen. Änderungen vorbehalten.
0000-391-562 / V1.1 / 10.03.2023 / de
KUKA Deutschland GmbH Zugspitzstraße 140, 86165 Augsburg, Tel.: +49 821 797-4000, www.kuka.com