KR 120 R3100-2 F

Dados técnicos

Raio de alcance máximo	3100 mm
Capacidade de carga nominal	120 kg
Capacidade de carga máxima	210 kg
Carga adicional máxima carrossel/ balancim/braço	300 kg / 130 kg / 150 kg
Exatidão da repetibilidade da posição (ISO 9283)	± 0,05 mm
Número de eixos	6
Posição de montagem	Piso
Área de instalação	754 mm x 754 mm
Peso	cerca de 1105 kg

Dados dos eixos

Zona de movimentação	
A1	±185 °
A2	-140 ° / -5 °
A3	-120 ° / 168 °
A4	±350 °
A5	±125 °
A6	±350 °
Velocidade com capacidade de carga nominal	
A1	120 °/s
A2	115 °/s
A3	120 °/s
A4	190 °/s
A5	180 °/s
A6	260 °/s

Condições de operação

Temperatura ambiente em funcionamento	0 °C até 55 °C (273 K até 328 K)

Grau de proteção

Grau de proteção (IEC 60529)	IP65 / IP67
Grau de proteção Mão do robô (IEC 60529)	IP65 / IP67

Unidade de comando

Unidade de comando	KR C5; KR C4

Gráfico de espaço de trabalho

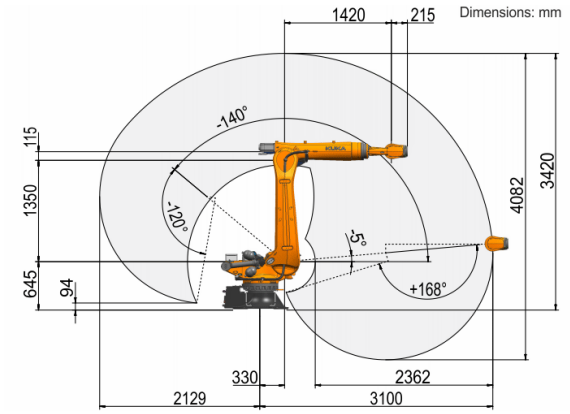

Diagrama de capacidade de carga

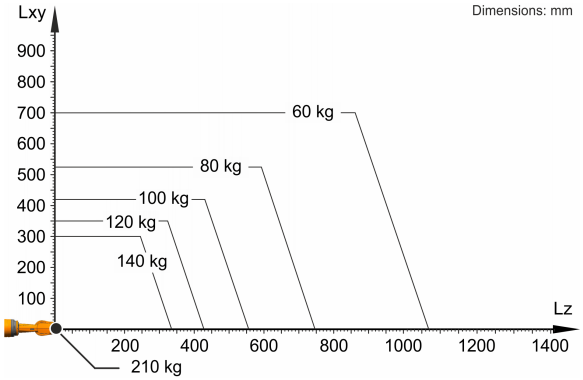

O KR 120 R3100-2 F está configurado para uma capacidade de carga nominal de 120 kg, para usar de forma ideal o desempenho e a dinâmica do robô. Somente se a posição do centro de gravidade da massa for 0 mm e estiver colocada uma carga adicional otimizada para o caso de carga, é válida a capacidade de carga máxima de 210 kg. O caso de carga específico deve ser controlado com KUKA.Load ou KUKA Compose. O Suporte KUKA está à sua disposição para maiores detalhes.

Flange de montagem

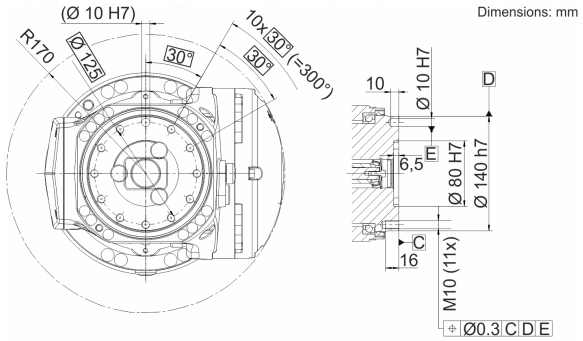

Os dados sobre a qualidade e utilização dos produtos não representam uma garantia de propriedades, mas destinam-se exclusivamente para fins de informação. Determinante para o escopo dos nossos fornecimentos e serviços é o respectivo objeto de contrato. Dados técnicos e figuras não são vinculativos para fornecimentos. Sujeito a alterações.
0000-346-517 / V3.1 / 26.05.2022 / pt
KUKA Deutschland GmbH Zugspitzstrasse 140, 86165 Augsburg, Alemanha. Tel.: +49 821 797-4000, www.kuka.com