KR 20 R2010 KS-F

Dane techniczne

Maksymalny zasięg	2010 mm
Obciążenie znamionowe	20 kg
Obciążenie maksymalne	23,9 kg
Maksymalne obciążenie dodatkowe kolumny / wahacza / ramienia	20 kg / 15 kg / 15 kg
Dokładność powtarzania pozycji (ISO 9283)	± 0,04 mm
Liczba osi	6
Rodzaj montażu	Podłoga
Powierzchnia ustawienia	440 mm x 370 mm
Masa	ok. 242 kg

Dane osi

Zakres ruchu	
A1	±125 °
A2	-120 ° / 90 °
A3	-138 ° / 175 °
A4	±350 °
A5	±130 °
A6	±350 °
Prędkość przy obciążeniu znamionowym	
A1	200 °/s
A2	175 °/s
A3	190 °/s
A4	430 °/s
A5	430 °/s
A6	630 °/s

Warunki eksploatacji

Temperatura otoczenia podczas eksploatacji	5 °C do 45 °C (278 K do 318 K)

Stopień ochrony

Rodzaj zabezpieczenia (IEC 60529)	IP65
Stopień ochrony kiści robota (IEC 60529)	IP67

Sterownik

Układ sterowania	KR C5; KR C4

Grafika pomieszczenia roboczego

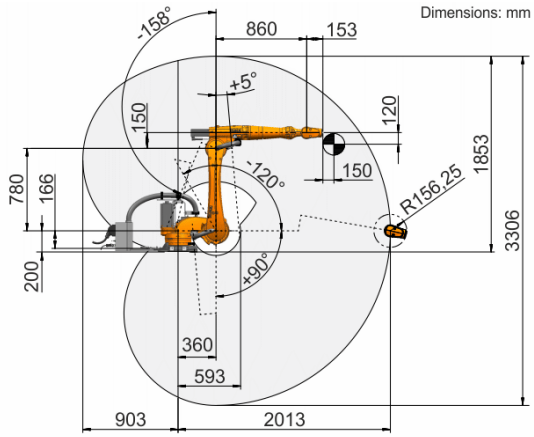

Wykres udźwigów

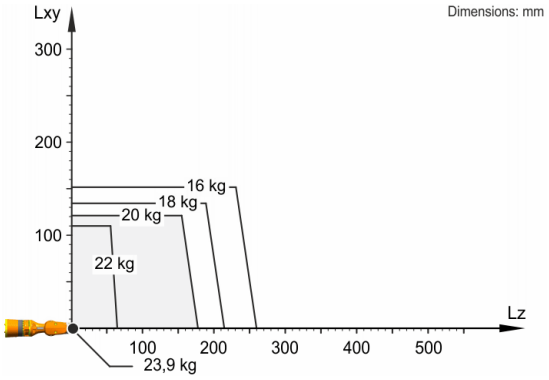

KR 20 R2010 KS-F jest przeznaczony do obciążenia znamionowego wynoszącego 20 kg, które umożliwia optymalne wykorzystanie jego osiągów i dynamiki. Tylko wtedy, gdy położenie środka ciężkości masy wynosi 0 mm, a zamocowane zostało obciążenie dodatkowe zoptymalizowane dla przypadku obciążenia, obowiązuje maksymalny udźwig wynoszący 23,9 kg. Specyficzne obciążenie musi zostać sprawdzone za pomocą KUKA.Load lub KUKA Compose. Więcej informacji można uzyskać w dziale wsparcia technicznego KUKA.

Kołnierz montażowy

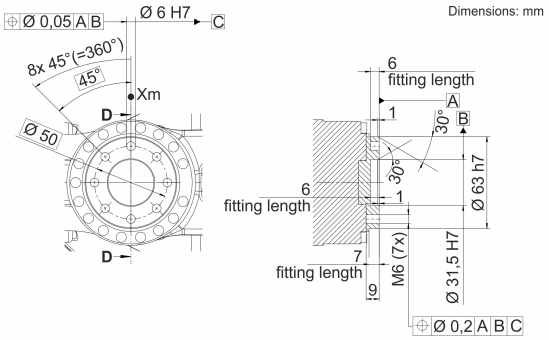

Dane na temat jakości i możliwości zastosowania produktów nie stanowią gwarancji właściwości, lecz służą jedynie do celów informacyjnych. O zakresie dostaw i usług decyduje zawarta umowa. Dane techniczne i ilustracje nie są wiążące dla dostaw. Zmiany zastrzeżone.
0000-283-957 / V5.1 / 26.05.2022 / pl
KUKA Deutschland GmbH Zugspitzstrasse 140, 86165 Augsburg, Niemcy. Tel.: +49 821 797-4000, www.kuka.com