KR 360 R2830 C-F

기술 데이터

최대 작업반경	2826 mm
정격 가반하중	360 kg
최대 가반하중	472 kg
회전 컬럼 / 링크암 / 암 최대 부가하중	-
위치 반복정밀도(ISO 9283)	± 0.08 mm
축 수량	6
설치 방식	천장
설치면적	1050 mm x 1050 mm
중량	약 2385 kg

축 데이터

모션 범위	
A1	±185 °
A2	-130 ° / -20 °
A3	-100 ° / 144 °
A4	±350 °
A5	±120 °
A6	±350 °
정격 가반하중에서의 속도	
A1	100 °/s
A2	90 °/s
A3	90 °/s
A4	120 °/s
A5	110 °/s
A6	160 °/s

가동 조건

가동 시 주변 온도	10 °C ~ 55 °C (283 K ~ 328 K)

보호등급

보호등급 (IEC 60529)	IP65
로봇 손목 보호등급 (IEC 60529)	IP67

컨트롤러

컨트롤러	KR C5; KR C4

작업공간 그래픽

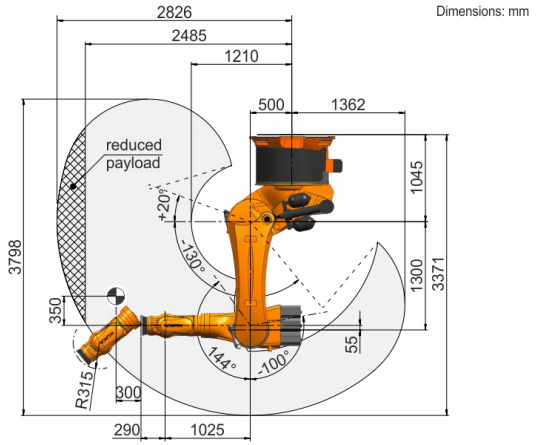

가반하중 그래프

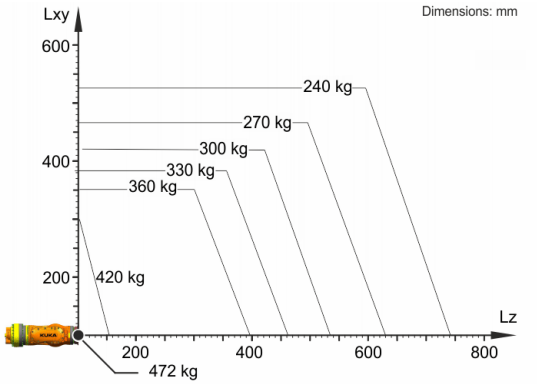

로봇의 실행력과 다이내믹의 사용을 최적화하기 위해 KR 360 R2830 C-F는 360 kg의 정격 가반하중용으로 설계되었습니다. 무게중심의 위치가 0 mm에 있고 부하 케이스에 최적화된 부가하중이 부착된 경우에만 472 kg의 최대 가반하중이 유효합니다. 특수 부하 케이스는 KUKA.Load 또는 KUKA Compose를 이용해 점검해야 합니다. 추가적 상담에 관해 KUKA 서포트에 언제든지 연락하실 수 있습니다.

마운팅 플랜지

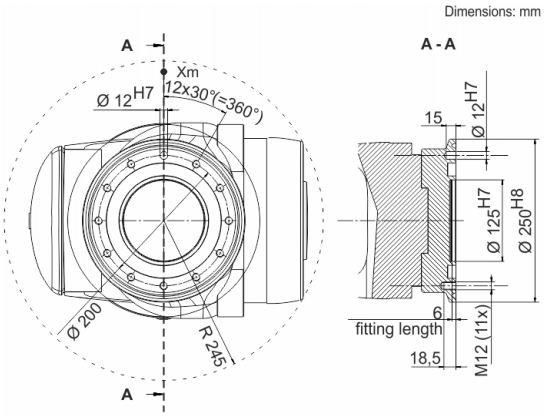

제품의 특성 및 사용에 대한 설명은 단순한 정보 제공의 목적을 위한 것이며 이런 특성에 대한 보증 요건에 해당하지 않습니다. 당사 서비스 및 공급의 범위는 개별 계약의 대상입니다. 기술 데이터 및 그림은 납품과 관련하여 구속력이 없습니다. 본 내용은 예고 없이 변경될 수 있습니다.
0000-254-378 / V5.1 / 27.05.2022 / ko
KUKA Deutschland GmbH Zugspitzstrasse 140, 86165 Augsburg, Germany. 전화: +49 821 797-4000, www.kuka.com