KR 6 R1840-2 arc HW

Dati tecnici

Massimo raggio d'azione	1843 mm
Carico nominale	6 kg
Carico massimo	12,6 kg
Massimo carico addizionale giostra/ culla/braccio	-
Ripetibilità di posizionamento (ISO 9283)	± 0,04 mm
Numero assi	6
Posizione di montaggio	Pavimento; Soffitto; Parete; Angolo a scelta
Superficie di appoggio	333,5 mm x 307 mm
Peso	ca. 175 kg

Dati degli assi

Campo di movimentazione	
A1	±170 °
A2	-185 ° / 65 °
A3	-119 ° / 181 °
A4	±165 °
A5	-115 ° / 140 °
A6	±350 °
Velocità con carico utile nominale	
A1	220 °/s
A2	210 °/s
A3	270 °/s
A4	430 °/s
A5	430 °/s
A6	628 °/s

Condizioni d'esercizio

Temperatura ambiente per il funzionamento	da 0 °C a 55 °C (da 273 K a 328 K)
Classe di camera sterile (ISO 14644-1)	Classe 5 con override del 40% ; Classe 5 con override dell'80%

Classe di protezione

Classe di protezione (IEC 60529)	IP65
Classe di protezione polso del robot (IEC 60529)	IP54

Sistema di controllo

Sistema di controllo	KR C5

Certificati

Requisiti ESD	IEC61340-5-1; ANSI/ESD S20.20

Grafica dello spazio di lavoro

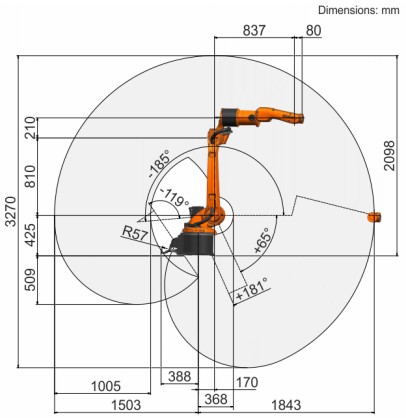

Grafico della portata

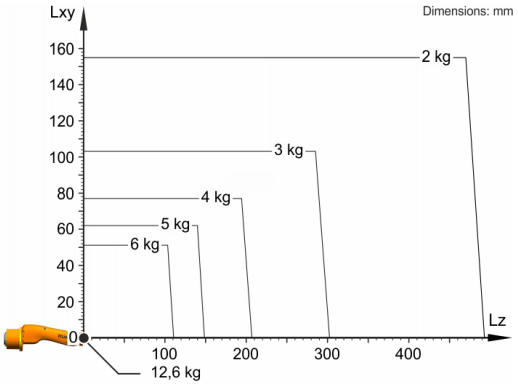

Il KR 6 R1840-2 arc HW è progettato per una portata nominale di 6 kg in grado di sfruttare al meglio le prestazioni e la dinamicità del robot. Con distanze di carico ridotte e carichi addizionali favorevoli è possibile applicare un carico utile massimo di 12,6 kg. La situazione di carico specifica deve essere verificata con KUKA Load. Per un'ulteriore consulenza il servizio di assistenza KUKA rimane a vostra disposizione.

Flangia d'attacco

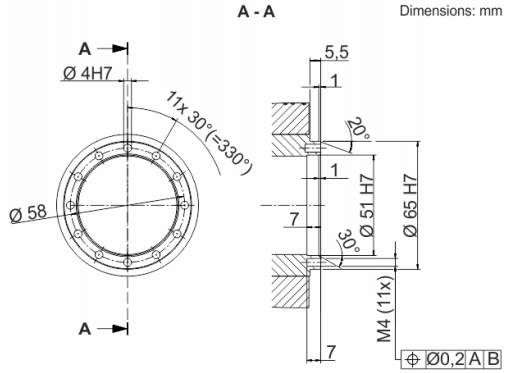

Le indicazioni per quanto riguarda la qualità e l'utilizzabilità dei prodotti non rappresentano però una garanzia sulle caratteristiche del prodotto. Queste indicazione sono solamente informative. Determinante per il volume delle nostre forniture e prestazioni è l'oggetto del contratto stipulato. I dati tecnici e le immagini non sono vincolanti per le forniture. Salvo modifiche.
0000-355-822 / V2.1 / 11.04.2023 / it
KUKA Deutschland GmbH Zugspitzstrasse 140, 86165 Augsburg, Germania. Tel.: +49 821 797-4000, www.kuka.com