KR 6 R900 HM-SC

Teknik özellikler

Maksimum erişim mesafesi	901,5 mm
Maksimum taşıma kapasitesi	6 kg
Konumu tekrarlama hassasiyeti (ISO 9283)	± 0,03 mm
Aks sayısı	6
Bağlantı konumu	Zemin; Tavan; Duvar; herhangi bir açı
Kurulum alanı	320 mm x 320 mm
Ağırlık	yakl. 62 kg

Aks verileri

Hareket aralığı	
A1	±166 °
A2	-188 ° / 45 °
A3	-115 ° / 144 °
A4	±185 °
A5	±110 °
A6	±350 °

İşletim koşulları

İşletimde ortam sıcaklığı	0 °C ilâ 35 °C (273 K ilâ 308 K)

Koruma sınıfı

Koruma sınıfı (IEC 60529)	IP65 / IP67
Koruma sınıfı robot eli (IEC 60529)	IP65 / IP67

Kontrol sistemi

Kontrolör sistemi	KR C5 micro; KR C4 compact

Çevrim süresi

144 dakika başına siklüs (25 mm / 305 mm / 25 mm, 1 kg)

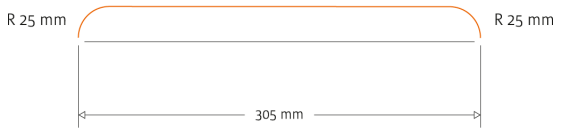

Çalışma alanı grafiği

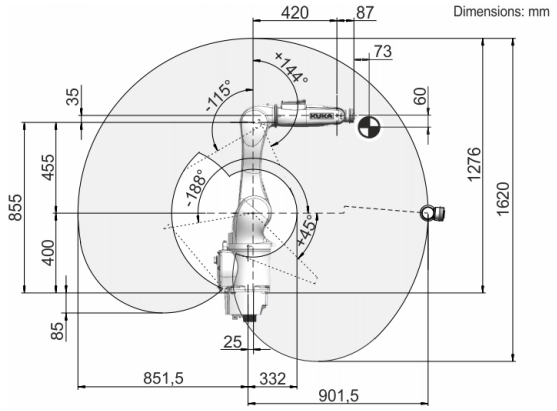

Taşıma kapasitesi diyagramı

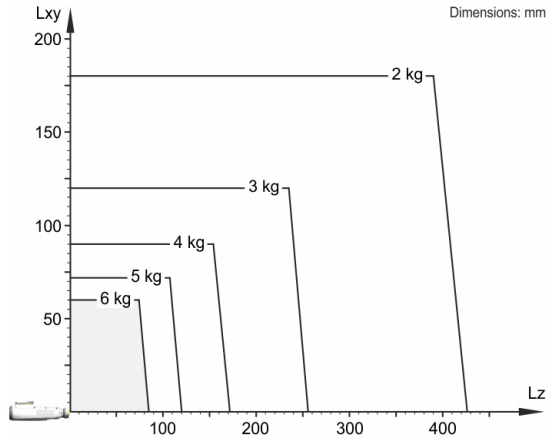

KR 6 R900 HM-SC, robotun performansını ve dinamizmini en iyi şekilde kullanabilmek için 3 kg değerinde bir nominal taşıma kapasitesi için tasarlanmıştır. Yalnızca ağırlık merkezinin konumu 0 mm ve yük durumu için optimize edilmiş ek yük takıldıysa 6 kg değerinde maksimum taşıma kapasitesi geçerlidir. Özel yük durumu KUKA.Load veya KUKA Compose ile kontrol edilmelidir. KUKA destek hattı danışmanlık için hizmetinizdedir.

Montaj flanşı

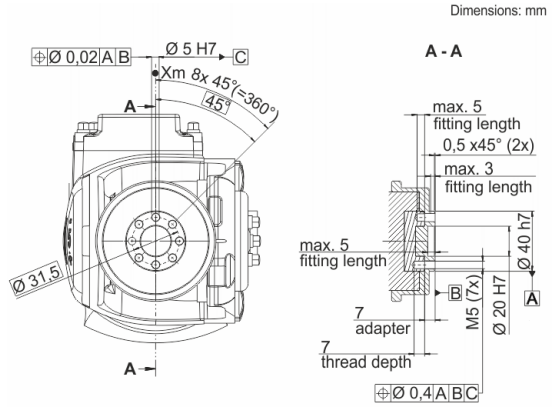

Ürünlerin yapısına ve kullanım olanaklarına ilişkin bilgiler, belirli özellikler için garanti niteliğinde değil, sadece bilgilendirme amaçlıdır. Teslimatlarımızın ve hizmetlerimizin kapsamı için ilgili sözleşme konusu belirleyicidir. Teknik veriler ve çizimler teslimatlar için bağlayıcılık teşkil etmez. Değişiklik yapma hakkı saklıdır.
0000-293-596 / V5.1 / 27.05.2022 / tr
KUKA Deutschland GmbH Zugspitzstrasse 140, 86165 Augsburg, Almanya. Tel.: +49 821 797-4000, www.kuka.com