KR 8 R1420 arc HW

技术数据

最大运动范围	1421 mm
额定负荷	8 kg
旋转机构/大臂/小臂的额定附加负载	0 kg / 0 kg / 10 kg
额定总负载	18 kg
位姿重复精度 (ISO 9283)	± 0.04 mm
轴数	6
安装位置	地面; 天花板; 墙壁; 任意角度
占地面积	333.5 mm x 307 mm
重量	约 179 kg

轴数据

运动范围	
A1	±170 °
A2	-185 ° / 65 °
A3	-120 ° / 180 °
A4	±165 °
A5	-115 ° / 140 °
A6	±350 °
额定负载时的速度	
A1	220 °/s
A2	210 °/s
A3	270 °/s
A4	430 °/s
A5	430 °/s
A6	630 °/s

运行条件

运行时的环境温度	5 °C 至 45 °C (278 K 至 318 K)

防护等级

防护等级 (IEC 60529)	IP54
机器人机械手防护等级 (IEC 60529)	IP54

控制器

控制系统	KR C4 smallsize-2; KR C4 compact

工作空间图

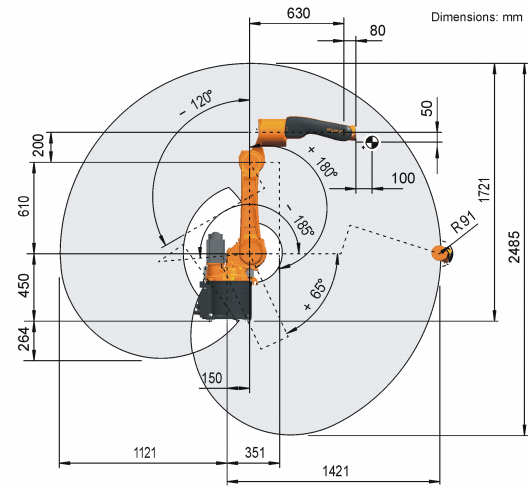

负载图

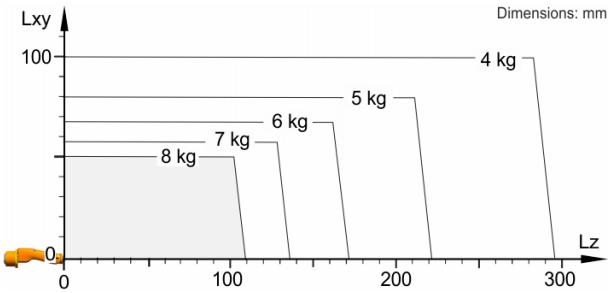

连接法兰

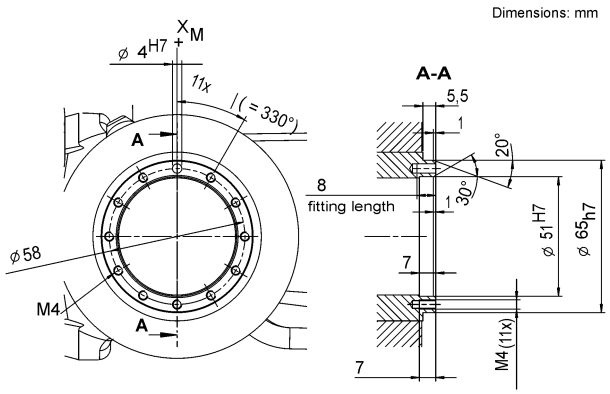

有关产品性质和适用范围的说明并不保证产品属性，仅作可供了解的信息。我们的供货及提供的服务范围完全以合约条款为标准。技术资料和插图仅作为供货参考。保留更改权利。
0000-255-789 / V8.1 / 08.07.2022 / zh
KUKA Deutschland GmbH Zugspitzstrasse 140, 86165 Augsburg, Germany. 电话：+49 821 797-4000, www.kuka.com