KR 20 R1820-2 E

Műszaki adatok

Maximális hatótávolság	1820 mm
Névleges teherbírás	20 kg
Maximális teherbírás	23,9 kg
Forgótalp / lengőkar / kar maximális kiegészítő terhelése	35 kg / 0 kg / 10 kg
Pozícióismétlés pontossága (ISO 9283)	± 0,04 mm
Tengelyek száma:	6
Beszerelési helyzet	Padló; Mennyezet; Fal; tetszőleges szög
Felállítási felület	430 mm x 370 mm
Súly	kb. 240 kg

Tengelyadatok

Mozgástartomány	
A1	±185 °
A2	-185 ° / 65 °
A3	-138 ° / 175 °
A4	±350 °
A5	±120 °
A6	±350 °
Sebesség névleges teherbírás esetén	
A1	195 °/s
A2	175 °/s
A3	180 °/s
A4	360 °/s
A5	360 °/s
A6	550 °/s

Üzemeltetési feltételek

Környezeti hőmérséklet üzemelés esetén	0 °C – 55 °C (273 K – 328 K)

Védettség

Védettség (IEC 60529)	IP54
Robotkéz védettség (IEC 60529)	IP67

Vezérlés

Vezérlés	KR C5

Tanúsítványok

Tanúsítványok	NRTL/CE/CR

Munkatartomány ábra

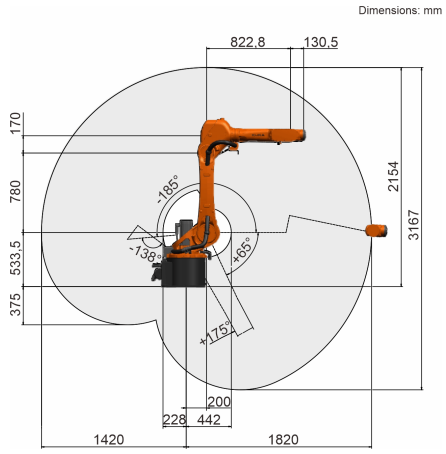

Teherbírási ábra

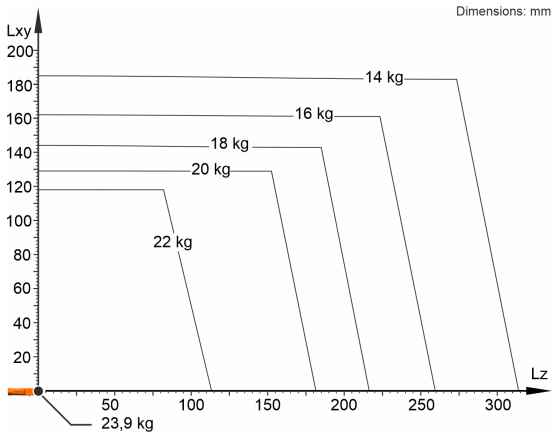

A KR 20 R1820-2 E 20 kg névleges teherbírásra van méretezve a robot teljesítményének és dinamikájának optimális kihasználásához. Csökkentett terhelési távolságok és kedvező kiegészítő terhelések esetén legfeljebb 23,9 kg terhelést lehet alkalmazni. A specifikus terhelést KUKA Load segítségével kell ellenőrizni. További tanácsokkal a KUKA Service áll rendelkezésére.

Szerelőcsonk

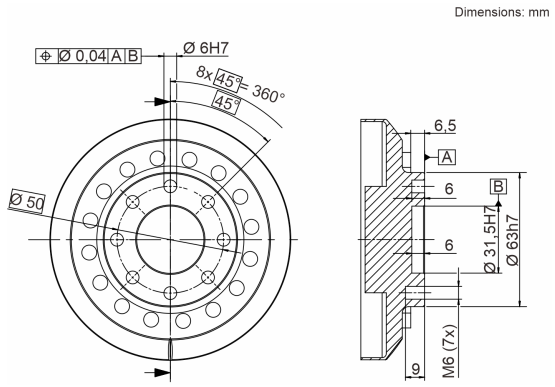

A termékek jellemzőivel és alkalmazhatóságával kapcsolatos adatok nem jelentenek garanciát egyes tulajdonságokra nézve, csupán tájékoztató jellegűek. Szállításaink és szolgáltatásaink terjedelme szempontjából a mindenkori szerződés tárgya az irányadó. A műszaki adatok és ábrák nem kötelező érvényűek a szállítások szempontjából. A változtatások joga fenntartva.
0000-405-246 / V1.1 / 26.05.2023 / hu
KUKA Deutschland GmbH Zugspitzstrasse 140, 86165 Augsburg, Németország. Tel.: +49 821 797-4000, www.kuka.com