KR 3 D1200 HM

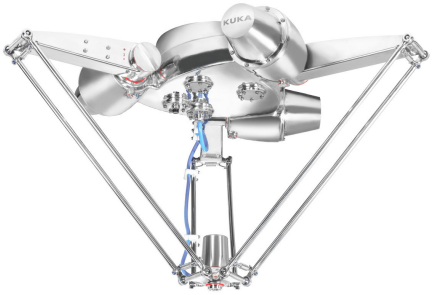

Dados técnicos

Raio de alcance máximo	1200 mm
Diâmetro máximo	1200 mm
Volume do espaço de trabalho	-
Capacidade de carga máxima	6 kg
Capacidade de carga nominal	3 kg
Número de eixos	4
Número de eixos acionáveis	4
Exatidão da repetibilidade da posição (ISO 9283)	± 0,05 mm
Posição de montagem	Teto
Área de instalação	-
Peso	cerca de 95 kg
Cor padrão	Aço inoxidável
Nível de pressão sonora	< 75 dB (A)

Dados dos eixos

Zona de movimentação	
A1	-109 ° / 42 °
A2	-109 ° / 42 °
A3	-109 ° / 42 °
A4	±355 °
Velocidade com capacidade de carga nominal	
A1	600 °/s
A2	600 °/s
A3	600 °/s
A4	840 °/s

Condições de operação

Temperatura ambiente em funcionamento	0 °C até 45 °C (273 K até 318 K)

Grau de proteção

Grau de proteção (IEC 60529)	IP67
Grau de proteção Mão do robô (IEC 60529)	-

Unidade de comando

Unidade de comando	KR C5 micro

Gráfico de espaço de trabalho

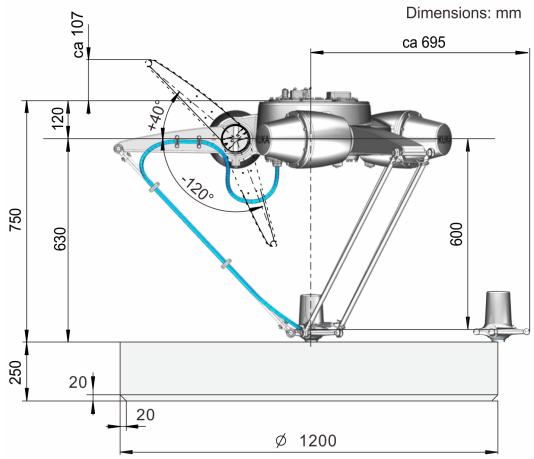

Diagrama de capacidade de carga

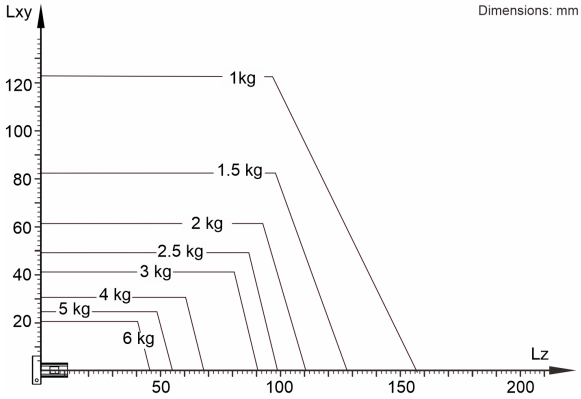

O KR 3 D1200 HM está configurado para uma capacidade de carga nominal de 3 kg, para usar de forma ideal o desempenho e a dinâmica do robô. Com distâncias de carga reduzidas e cargas adicionais favoráveis, pode ser instalada uma capacidade de carga máxima de até 6 kg. O caso de carga específico deve ser verificado com KUKA Load. O KUKA Service está à sua disposição para mais consultoria.

Flange de montagem

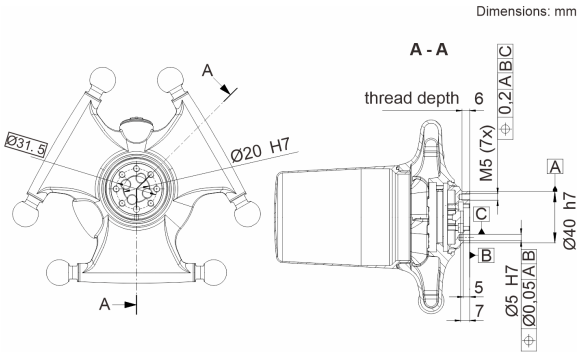

Os dados sobre a qualidade e utilização dos produtos não representam uma garantia de propriedades, mas destinam-se exclusivamente para fins de informação. Determinante para o escopo dos nossos fornecimentos e serviços é o respectivo objeto de contrato. Dados técnicos e figuras não são vinculativos para fornecimentos. Sujeito a alterações.
0000-283-190 / V6.1 / 25.08.2023 / pt
KUKA Deutschland GmbH Zugspitzstrasse 140, 86165 Augsburg, Alemanha. Tel.: +49 821 797-4000, www.kuka.com