KR 210 R3100-2 F

技術データ

最大リーチ	3100 mm
定格可搬重量	210 kg
最大可搬質量	281 kg
回転コラム/リンクアーム/アームの最大追加荷重	300 kg / 130 kg / 150 kg
位置繰返し精度 (ISO 9283)	± 0.05 mm
軸数	6
設置形式	床
設置面積	754 mm x 754 mm
重量	約 1134 kg

軸データ

動作範囲	
A1	±185 °
A2	-140 ° / -5 °
A3	-120 ° / 168 °
A4	±350 °
A5	±122.5 °
A6	±350 °
定格可搬量での速度	
A1	105 °/s
A2	94 °/s
A3	100 °/s
A4	136 °/s
A5	129 °/s
A6	206 °/s

使用環境

運転時の周囲温度	0 °C ~ 55 °C (273 K ~ 328 K)

保護等級

保護等級 (IEC 60529)	IP65 / IP67
保護等級 ロボットアーム (IEC 60529)	IP65 / IP67

コントローラー

コントローラー	KR C5; KR C4

作業室のグラフィック

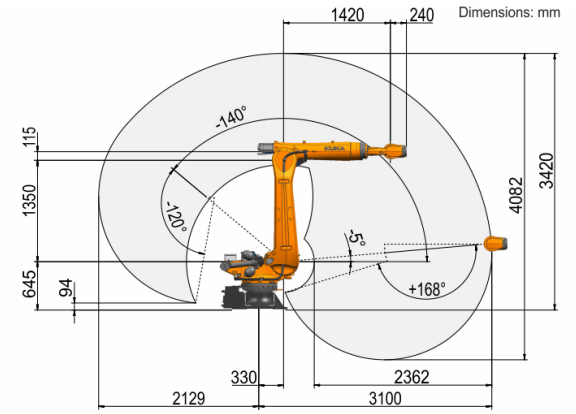

可搬重量図

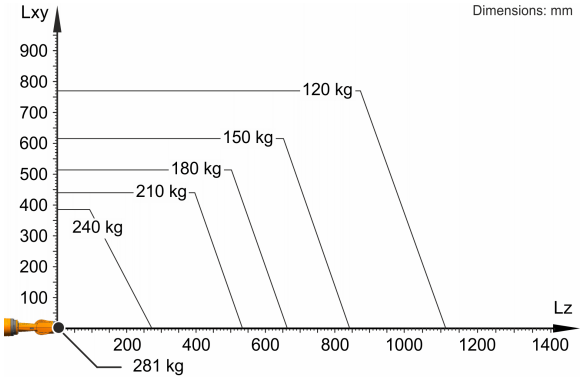

KR 210 R3100-2 F は、ロボットの性能とダイナミクスを最適に使用するため、210 kg の公称可搬重量用に設計されています。質量の重心が 0 mm であり、荷重のケースに対して最適化された追加荷重がかけられている場合に限り、最大の可搬重量が適用されます 281 kg。特定の荷重のケースでは、KUKA.Load または KUKA Compose を用いた確認が必要です。その他のアドバイスに関しては、KUKA サポートにお気軽にお尋ねください。

取り付けフランジ

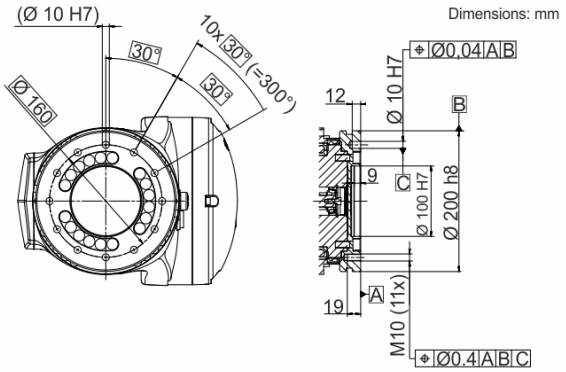

製品の性質と機能に関するデータは、その特性を確約するものではなく、単に情報としてのものです。 弊社の納品およびパフォーマンスの範囲に対して重要となるのは、それぞれの契約対象です。 技術的データおよび写真は納品に拘束力を持つものではありません。 予告無く変更することがあります。
0000-346-490 / V3.1 / 26.05.2022 / ja
KUKA Deutschland GmbH Zugspitzstrasse 140, 86165 Augsburg, Germany. 電話: +49 821 797-4000, www.kuka.com